Questo corpo consente il montaggio di tutte le valvole a cartuccia con attacco 3/4"16UNF-2B, esclusivamente con sede tipo A = Ø 12.7 mm. E' disponibile con attacchi 1/4" e 3/8" BSP, con o senza emergenza sul blocchetto e prevalentemente per montaggio in linea.

- **Max. pressione di esercizio = 210 bar**

Codice di ordinazione

CVC	Corpo per elettrovalvole di ritegno a cartuccia CRP/CRD **con sede A (Ø 12,7mm)**
*	Grandezza attacchi **2** = 1/4'' BSP **3** = 3/8'' BSP
*	**S** = Senza emergenza sul blocchetto **E** = Con emergenza sul blocchetto
00	Nessuna variante
1	N°. di serie

Peso: 0,25 Kg

Dimensioni di ingombro

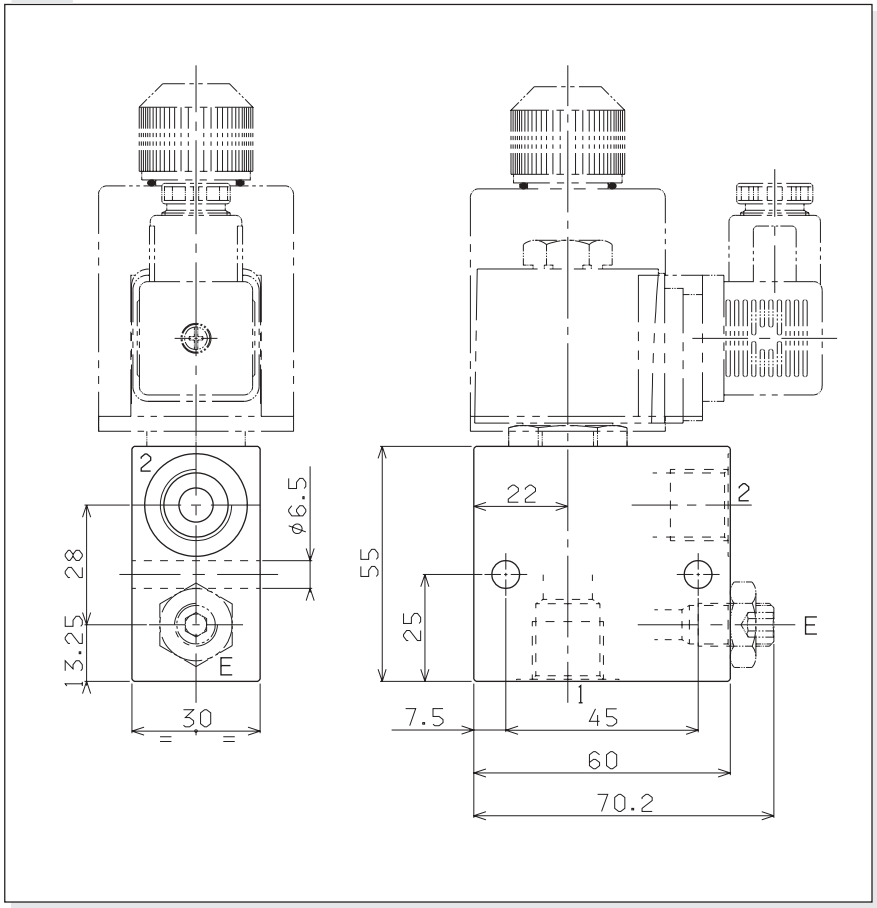

Dimensione sedi e tappi di chiusura per elettrovalvole di ritegno a cartuccia CRP... / CRD...

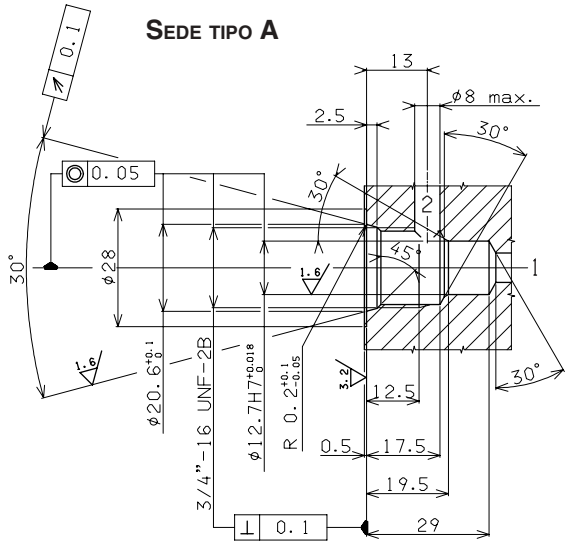

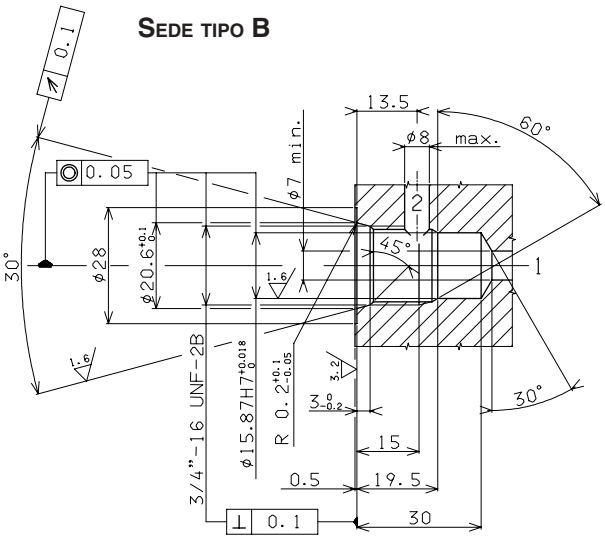

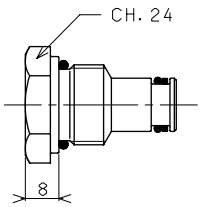

A

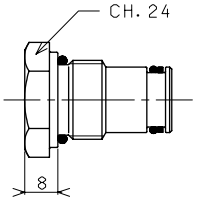

B

A = Tappo di chiusura sede valvola (Ø 12.7) Codice **R78.20.0A18**
B = Tappo di chiusura sede valvola (Ø 15.87) Codice **R78.20.0A19**