CVS.20...

CVS.20... VALVOLE DI SEQUENZA A CARTUCCIA - AZIONE PILOTATA

Le valvole di sequenza permettono di alimentare un ramo secondario in un circuito al raggiungimento di un determinato valore di pressione, garantendo la minima variazione della pressione regolata al variare della portata fino a 90 l/min.
Tre sono i tipi di molla che consentono la regolazione della pressione 7 ÷ 250 bar.
La regolazione avviene mediante vite ad esagono interno o pomolo in plastica.

Pressione max.	350 bar
Campo di regolazione	
Taratura max. molla 1	60 bar
Taratura max. molla 2	120 bar
Taratura max. molla 3	250 bar
Portata max.	90 l/min
Drenaggio sulla linea T	0,5 ÷ 0,7 l/min
Fluidi idraulici	Olii minerali DIN 51524
Viscosità fluido	10 ÷ 500 mm²/s
Temperatura fluido	-25°C ÷ 75°C
Temperatura ambiente	-25°C ÷ 60°C
Livello di contaminazione max.	classe 10 secondo NAS 1638, con filtro $ß_{25}$≥75
Peso	0,25 Kg
Coppia di serraggio	30 ÷ 40 Nm (3 ÷ 4 Kgm)

CODICE DI ORDINAZIONE

CVS	Cartuccia di sequenza
20	Grandezza
*	Regolazione: **M** = Pomolo in plastica **C** = Vite con esagono interno
*	Campo di regolazione **1** = max. 60 bar **(colore bianco)** **2** = max.120 bar **(colore giallo)** **3** = max. 250 bar **(colore verde)**
**	**00** = Nessuna variante **V1** = Viton
1	N°. di serie

Il fluido impiegato è un olio minerale con viscosità di 46 mm²/s a 40°C. Le prove sono state eseguite ad una temperatura del fluido di 50°C.

Curve n° 1 - 2 - 3 = campi di regolazione

SIMBOLO IDRAULICO

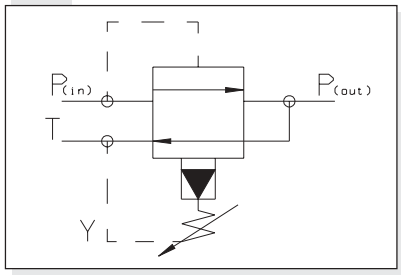

MINIMA PRESSIONE TARABILE

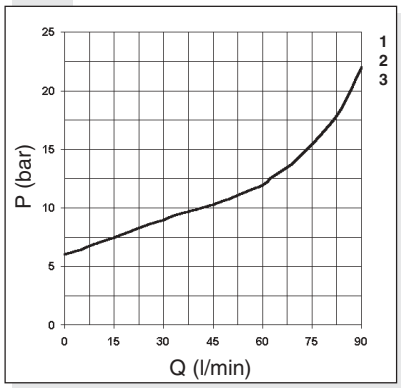

PRESSIONE - PORTATA REGOLATA

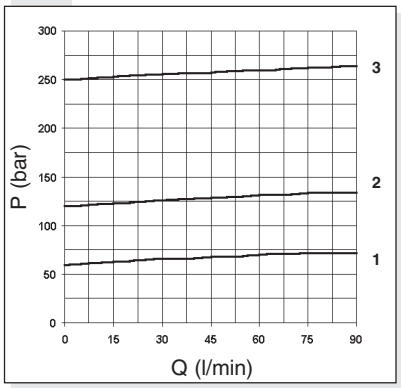

DIMENSIONI DI INGOMBRO

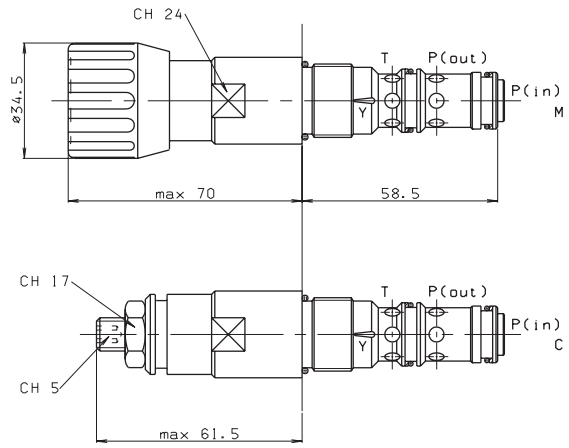

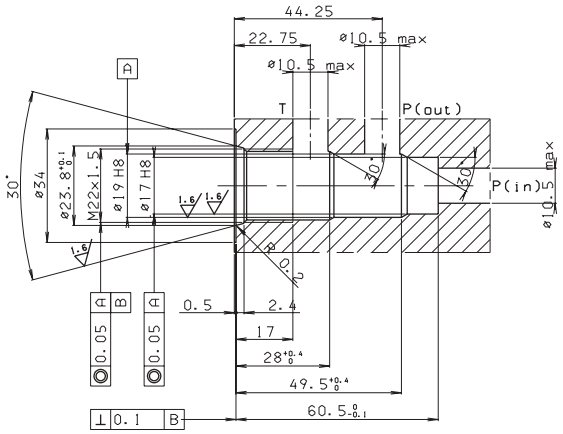

Tipo di regolazione

M Pomolo di plastica

C Vite con esagono interno

DIMENSIONI SEDE