COMET®

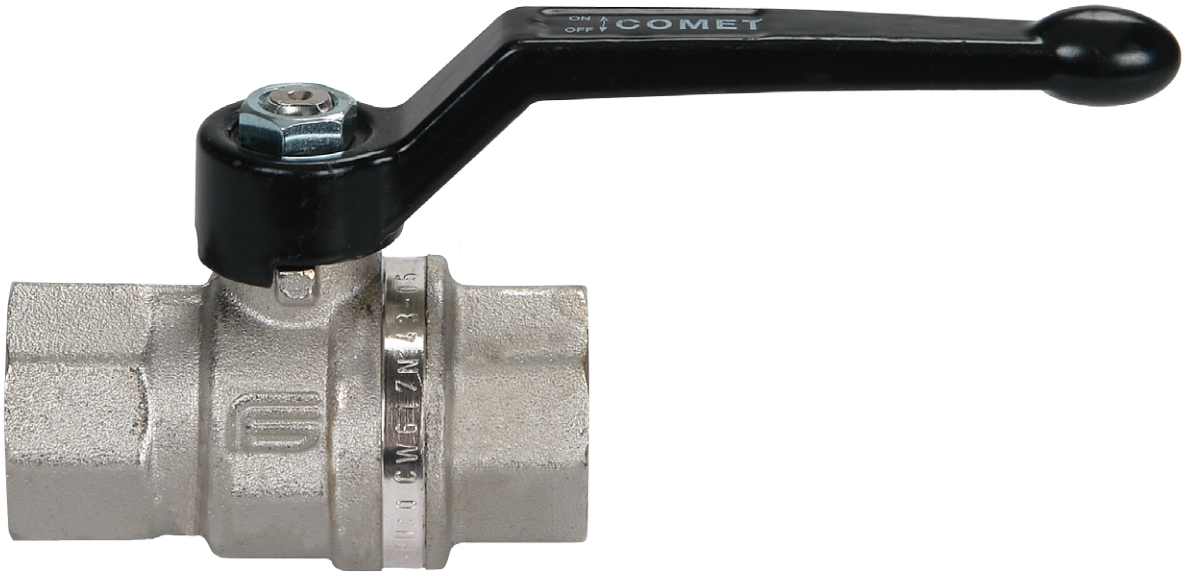

art. 0901	f/f con leva in alluminio da 1/4" a 4"

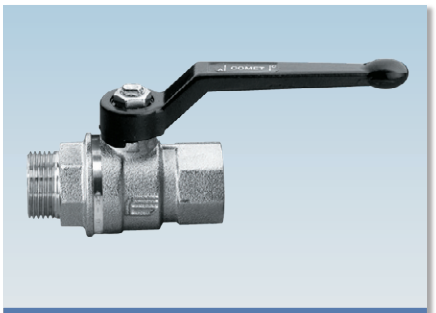

art. 0902	m/f con con leva in alluminio da 1/4" a 2"1/2

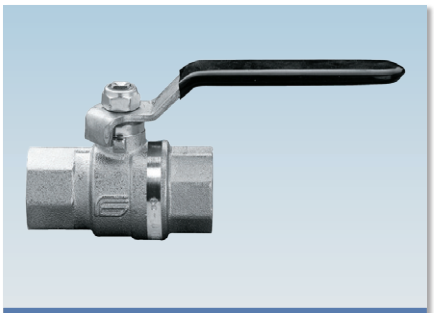

art. 0911	f/f con leva in acciaio da 1/4" a 4"
art. 0912	m/f con leva in acciaio da 1/4" a 2"1/2

art. 0921	f/f con farfalla in alluminio da 1/4" a 1"
art. 0922	m/f con farfalla in alluminio da 1/4" a 1"

art. 0941	f/f con cappuccio quadro da 3/8" a 4"
art. 0942	m/f con cappuccio quadro da 3/8" a 2"1/2

art. 0951	f/f con cappuccio prese stradali da 1/2" a 2"

art. 0961	f/f con cappuccio piombatura da 3/8" a 4"

UNI EN ISO 9001: 2000

ISO 14001:2004